XE 13 - 20ac

Controbilanciati elettrici da 1.3t a 2.0t

Ergonomia e design
il bello della funzionalità

La gamma XE 13-20 è in grado di soddisfare ogni esigenza lavorativa: i carrelli a 3 ruote sono disponibili nella versione da 1.3 ton, 1.5 ton, 1.6 ton, 1.8 ton e 2.0 ton, i carrelli a 4 ruote nelle portate 1.5 ton, 1.6 ton, 1.8 ton e 2.0 ton. Le versioni da 1.3 ton ed 1.6 ton, sia 3 che 4 ruote, sono versioni rialzate e adottano batterie in grado di garantire una elevata autonomia; la versione a 4 ruote da 2,0 ton è disponibile nella versione standard (XE 20^{ac}), rialzata ad alta autonomia (XE 20H^{ac}) e rialzata a carreggiata stretta specifica per la movimentazione dell'ortofrutta (XE 20F^{ac}). Per tutti i carrelli è disponibile, opzionale, la versione con comandi elettroidraulici a microleve. L'estrazione laterale della batteria è disponibile sui carrelli a 4 ruote da 1.8 ton e 2.0 ton.

SCHEMA MODELLI

ton	3 ruote altezza standard	4 ruote altezza standard	3 ruote versione rialzata	4 ruote versione rialzata	Disponibilità opzionale elettroidraulica fingertip		Disponibilità opzionale estrazione laterale batteria	
					3 ruote	4 ruote	3 ruote	4 ruote
1,3	-	-	XE 13^{3ac}	-	●	●	-	-
1,5	XE 15^{3ac}	XE 15^{ac}	-	-	●	●	-	-
1,6	-	-	XE 16^{3ac}	XE 16^{ac}	●	●	-	-
1,8	XE 18^{3ac}	XE 18^{ac}	-	-	●	●	-	●
2,0	XE 20^{3ac}	XE 20^{ac}	-	XE 20H^{ac}-XE 20F^{ac}	●	●	-	●

Grazie all'ottimale distribuzione degli spazi ed alla funzionale disposizione dei componenti l'XE 13-20^{ac} è in grado di lavorare, anche negli ambienti più ristretti, garantendo sempre all'operatore un elevato comfort.
Nell'abitacolo del nuovo XE 13-20^{ac}, dove il guidatore trova posto nel comodo sedile in grado di filtrare ogni vibrazione proveniente dal terreno, tutto è a portata di mano.
Il display LCD integrato nel cruscotto riporta in modo chiaro informazioni come velocità, posizione delle ruote sterzanti, contaore, stato della batteria e dati di autodiagnostica.

Il display

Tramite la pulsantiera integrata è possibile selezionare 4 profili di performance:

Profilo 1 (indicazione su display: [>]) : è il profilo che garantisce la massima autonomia: le performance del carrello vengono ridotte per ottimizzare i consumi energetici
Profilo 2 (indicazione su display: [>>]) : è il profilo completamente parametrizzabile per rispondere a specifiche esigenze del cliente. Di serie garantisce performance intermedie tra il profilo 1 e il profilo 3.
Profilo 3 (indicazione su display: [> >>]) : tutti i parametri macchina sono settati per garantire la massima produttività.
Profilo "tartaruga" ([🐢]) : per quando è necessario movimentare merci molto delicate a velocità ridotta. Il profilo viene attivato premendo un pulsante dedicato.

Le leve idrauliche di serie, posizionate alla destra dell'operatore, consentono il controllo ottimale dei movimenti del montante. In alternativa è possibile dotare le macchina della famiglia XE di un distributore idraulico a controllo completamente elettronico. In questa configurazione i comandi a microleve, posizionati su un bracciolo completamente regolabile, garantiscono la massima precisione di movimentazione ed uno sforzo di azionamento minimo. Sul bracciolo viene inoltre montato il pulsante di arresto di emergenza del carrello e, in alternativa al tradizionale bipedale di guida, il selettore direzione di marcia. Tutti i comandi sono raggiungibili col semplice movimento della mano.

Sui carrelli della famiglia XE13-20 la visibilità è ai massimi livelli: i montanti allargati garantiscono una visibilità da riferimento per il mercato. Lo spostamento laterale delle forche, disponibile come optional, adotta nuove soluzioni tecniche in grado di assicurare una visuale pressoché identica ad una normale piastra portaforche.

Soluzioni tecniche al servizio della produttività

Sui carrelli della famiglia XE 13-20ac i due motori di trazione, i freni e la trasmissione sono integrati nell'assale anteriore e protetti da agenti esterni come polvere e acqua (IP 54).

I due motori trazione ed il motore pompa forniscono accelerazioni, pendenze superabili e velocità di sollevamento ottimali. La rinnovata elettronica della macchina a tecnologia AC, completamente parametrizzabile, grazie ad una attenta ottimizzazione dei consumi energetici assicura sempre elevate autonomie.

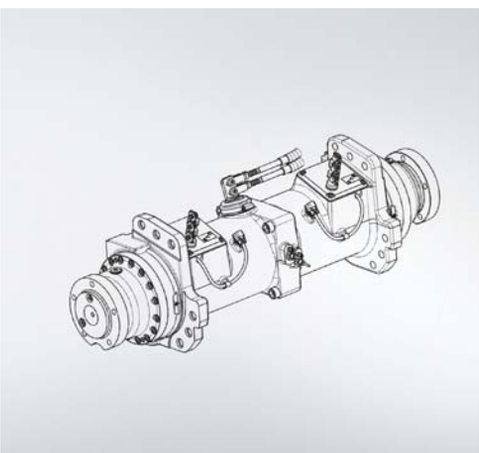

I freni a dischi multipli in bagno d'olio, che coadiuvano la potente frenata a rigenerazione di corrente, sono la migliore soluzione per efficacia frenante e modulabilità; sono inoltre garanzia di riduzione dei costi di esercizio in quanto esenti da manutenzione.

Anche sulle rampe i carrelli della famiglia XE garantiscono una grande facilità e comodità di utilizzo.
In presenza di pendenze, infatti, il carrello si ferma automaticamente al rilascio dell'acceleratore; dopo alcuni secondi di fermo la macchina inizia la discesa a velocità controllata automaticamente.

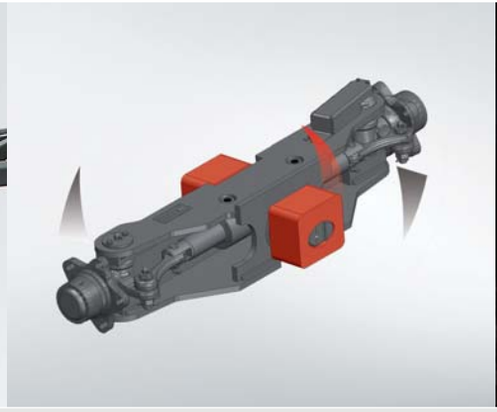

L' XE 13-20ac è inserito nell'OM INTRINSIC SAFETY PROGRAM (OMISP), il programma di OM volto a garantire il più alto livello di sicurezza in ogni condizione di utilizzo.

L'OMISP prevede:

- la riduzione automatica della velocità in curva,
- il Mast safety system che blocca le funzioni idrauliche quando l'operatore non è a bordo (in conformità alla normativa ISO 3691-1)
- il differenziale elettronico che mantiene la direzionalità in frenata anche sulle superfici più difficili.

I sistemi previsti dall'OMISP trovano posto in un carrello progettato ponendo la massima attenzione sulla sicurezza. Il telaio studiato con tecnologie FEM, l'attenta distribuzione dei pesi, la robustezza degli assali di sterzo, la particolare conformazione del supporto assale conferiscono alla macchina una elevatissima stabilità che si traduce in un'altrettanto elevata guidabilità e produttività.

BATTERIE	
XE 13 3 ac	48V/465 Ah
XE 15 3 ac – XE 15 ac	48V/460 Ah 48V/500 Ah
XE 16 3 ac – XE 16 ac	48V/640 Ah
XE 18 3 ac – XE 18 ac	48V/575 Ah 48V/625 Ah
XE 20 3 ac – XE 20 ac	48V/750 Ah
XE 20H ac – XE 20F ac	48V/840 Ah

Le batterie a 48V, conformi alle norme DIN, hanno capacità da 460 a 840 Ah.

Sulle macchine XE 18 ac e XE 20 ac è possibile adottare il sistema di estrazione laterale della batteria, garanzia di una migliore gestione dell'energia e indicato per l'utilizzo del carrello su più turni di lavoro.
L'estrazione della batteria, eseguibile con un normale transpallet, diviene un'operazione semplice, veloce e priva di rischi.

XE 13-20ac Dati tecnici

VDI 2198

				3 Ruote		
Caratteristiche	1.1	Costruttore		OM	OM	OM
	1.2	Modello		**XE 13ac**	**XE 15ac**	**XE 16ac**
	1.3	Gruppo propulsore: elettrico - diesel - benzina - G.P.L.- elettrico a rete		Elettrico	Elettrico	Elettrico
	1.4	Guida: Traino a mano - A piedi - In piedi - Conducente seduto		Conducente seduto	Conducente seduto	Conducente seduto
	1.5	Portata "Carico"	Q (t)	1.3	1.5	1.6
	1.6	Distanza baricentro del carico	c (mm)	500	500	500
	1.8	Distanza piano forche dall'asse anteriore	x (mm)	365 1) 2)	365 1) 2)	365 1) 2)
	1.9	Passo	y (mm)	1152	1260	1260
Pesi	2.1	Peso in ordine di marcia	kg	2819	2875	3072
	2.2	Peso sull'asse con carico nominale anteriore / posteriore	kg	3585 / 534	3842 / 533	4117 / 555
	2.3	Peso sull'asse a vuoto anteriore / posteriore	kg	1309 / 1510	1313 / 1562	1417 / 1655
Ruote e gommature	3.1	Gommatura: SE = superelastica - PN = pneus		SE / SE 3)	SE / SE 3)	SE / SE 3)
	3.2	Dimensioni ruote anteriori		18x7-8 3)	18x7-8 3)	18x7-8 3)
	3.3	Dimensioni ruote posteriori		15x4.5-8 3)	15x4.5-8 3)	15x4.5-8 3)
	3.5	Ruote: N° anteriori / N° posteriori (x = motrici)		2x / 2	2x / 2	2x / 2
	3.6	Carreggiata anteriore	b10 (mm)	932 4)	932 4)	932 4)
	3.7	Carreggiata posteriore	b11 (mm)	168	168	168
Dimensioni ed ingombri	4.1	Inclinazione gruppo di sollevamento avanti / indietro	Grad	3° / 9° 5)	3° / 9° 5)	3° / 9° 5)
	4.2	Altezza minimo ingombro sollevatore	h1 (mm)	2210 6)	2210 6)	2210 6)
	4.3	Alzata libera	h2 (mm)	150	150	150
	4.4	Altezza di sollevamento	h3 (mm)	3330	3330	3330
	4.5	Altezza massimo ingombro sollevatore	h4 (mm)	3905 7)	3905 7)	3905 7)
	4.7	Altezza tetto di protezione	h6 (mm)	2139 8)	2024 11)	2139 8)
	4.8	Altezza sedile	h7 (mm)	1054	939	1054
	4.12	Altezza gancio di traino	h10 (mm)	523	523	523
	4.19	Lunghezza totale	l1 (mm)	2726 1) 2)	2834 1) 2)	2834 1) 2)
	4.20	Lunghezza compreso spessore forche	l2 (mm)	1726 1) 2)	1834 1) 2)	1834 1) 2)
	4.21	Larghezza massima	b1/b2 (mm)	1067 9)	1067 9)	1067 9)
	4.22	Dimensioni forche	s/e/l (mm)	40/80/1000	40/80/1000	40/80/1000
	4.23	Piastra porta forche secondo DIN 15173 Classe / Forma A, B		2A	2A	2A
	4.24	Larghezza piastra porta forche	b3 (mm)	1040 10)	1040 10)	1040 10)
	4.31	Altezza montanti da terra (a carico)	m1 (mm)	95 6)	95 6)	95 6)
	4.32	Altezza telaio al centro da terra (a carico)	m2 (mm)	104	104	104
	4.33	Larghezza corridoio con pallet 1000x1200 con inforcamento 1200	Ast (mm)	3052 1) 2)	3160 1) 2)	3160 1) 2)
	4.34	Larghezza corridoio con pallet 800x1200 con inforcamento 800	Ast (mm)	3176 1) 2)	3284 1) 2)	3284 1) 2)
	4.35	Raggio di volta	Wa (mm)	1361	1469	1469
	4.36	Distanza minima del punto di rotazione dalla mezzeria carrello	b13 (mm)	-	-	-
Prestazioni	5.1	Velocità di traslazione con / senza carico	km/h	14 / 14	16 / 16	14 / 14
	5.2	Velocità di sollevamento con / senza carico	m/s	0,51 / 0.57	0,51 / 0.57	0,51 / 0.57
	5.3	Velocità di discesa con / senza carico	m/s	0,52 / 0,41	0,54 / 0,41	0,54 / 0,41
	5.5	Forza di trazione al gancio (S2 60 min) con / senza carico	N	2150/2100	2150 / 2100	2100 / 2050
	5.6	Forza max di trazione al gancio (S2 5 min) con / senza carico	N	9250/8950	9250 / 8950	9250 / 8900
	5.7	Pendenza superabile (S2 30 min) con / senza carico	%	9,5/13,5	9 /13	8 /12
	5.8	Pendenza max superabile (S2 5 min) con / senza carico	%	23 / 33	21,5 / 32	20 / 29,5
	5.9	Tempo di accelerazione (10 m) con / senza carico	s	4,1/3,8	4,2 / 3,9	4,3 / 4
	5.10	Freno di servizio		Elettrico/Mecc. bagno olio	Elettrico/Mecc. bagno olio	Elettrico/Mecc. bagno olio
Motore elettrico	6.1	Motore di trazione, potenza S2 60 min	kW	4 x 2	4 x 2	4 x 2
	6.2	Motore di sollevamento, potenza S3 15%	kW	9	9	9
	6.3	Batteria secondo DIN 43531/35/36 A, B, C, NO		43531A	43531A	43531A
	6.4	Tensione, Capacità batteria K5	V / Ah	48 / 465	48 / 480 12)	48 / 640
	6.5	Peso batteria	kg	749	780 12)	970
	6.6	Consumo energetico secondo ciclo VDI	kWh/h	5,5 15)	5,7 15)	5,8 15)
Altro	8.1	Tipo comando di marcia		Inverter	Inverter	Inverter
	8.2	Pressione di lavoro per attrezzature	bar	160	160	160
	8.3	Portata olio per attrezzature (max disponibile)	l/min	30	30	30
	8.4	Rumorosità all'orecchio carrellista	dB (A)	<70	<70	<70

I valori riportati si intendono forniti a titolo indicativo e non impegnativo e si riferiscono agli allestimenti standard

1) Con spost. laterale + 17 mm
2) Con sollevatori Tx + 20 mm (+22mm per XE 20)
3) Per ruote in alternativa vedere tabella riassuntiva ruote
4) 945 mm con ruote 200/50-10 e 875mm con 18x5x12 1/8" (vulkolan)
5) Sollevatori Sx con h3 ≥ 4530 mm: 3°/5°. Tutti i sollevatori DX e TX: 3°/5°
6) Per tutte le configurazioni
7) piastra a 6 rulli: 3973mm
8) h6 = 2080 mm per tetto ribassato.
9) 1150.5 mm con ruote 200/50-10 e 1002mm con 18x5x12 1/8" (vulkolan, non disponibile per 20q)

XE 13-20ac

3 Ruote

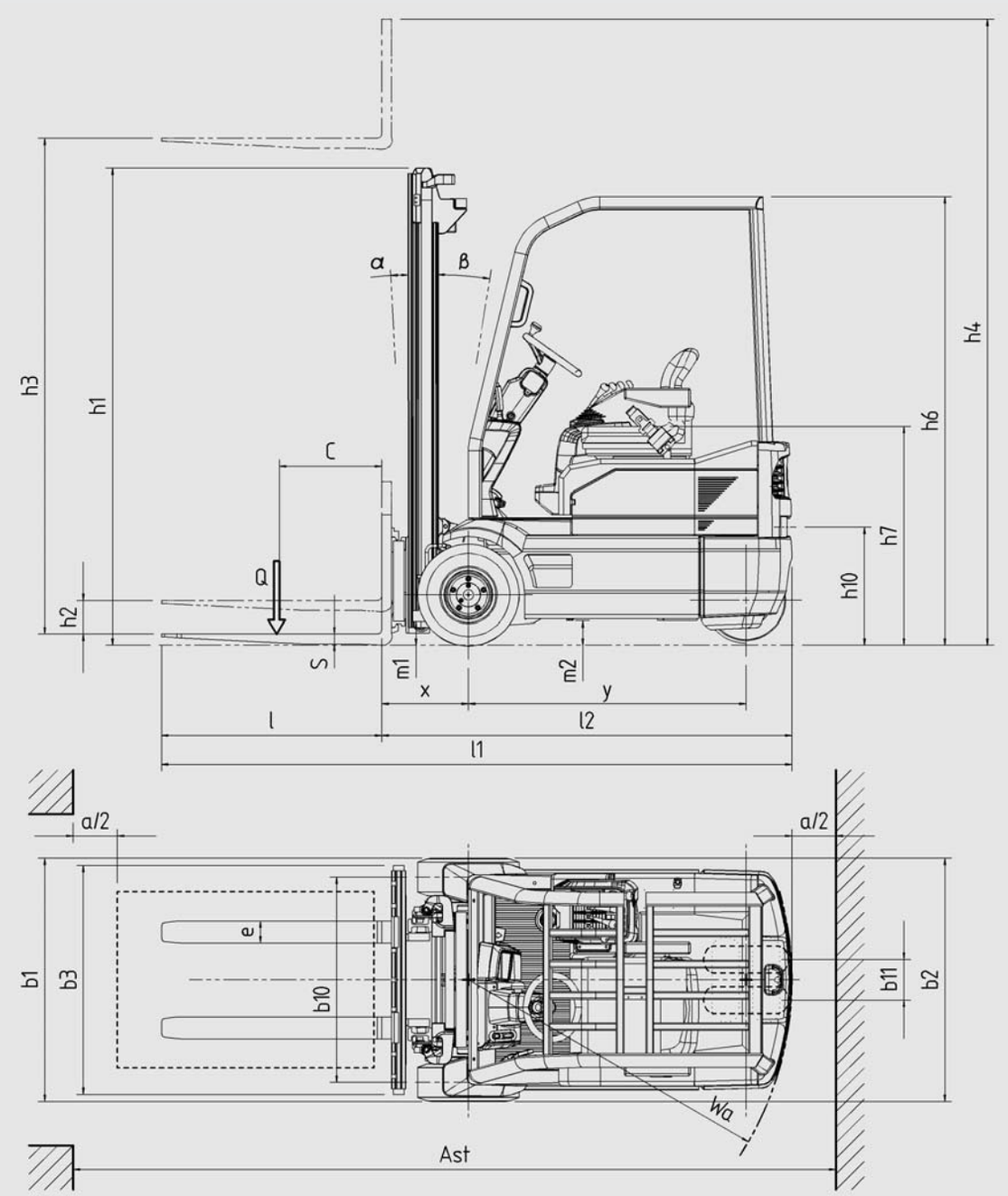

SOLLEVATORI

				Simplex					Duplex					Triplex						
XE 13³-XE15³-XE15 XE 16³-XE 16 piastra portaforche 4 RULLI (*)	Altezza sollevamento	h_3	mm	3330	3630	4030	4530	5030	2875	2975	3275	3575	3975	4170	4470	4770	5220	5770	6370	6970
	Altezza minimo ingombro	h_1	mm	2210	2360	2560	2810	3060	1960	2010	2160	2310**	2510	1960	2060***	2160	2310**	2560	2760	2960
	Altezza massimo ingombro	h_4	mm	3905	4205	4605	5105	5605	3450	3550	3850	4150	4550	4745	5045	5345	5795	6345	6945	7545
	Alzata libera	h_2	mm	150	150	150	150	150	1405	1455	1605	1755	1955	1405	1505	1605	1755	2005	2205	2405
XE 18³- XE 18 piastra portaforche 6 RULLI	Altezza sollevamento	h_3	mm	3330	3630	4030	4530	5030	2875	2975	3275	3575	3975	4170	4470	4770	5220	5770	6370	6970
	Altezza minimo ingombro	h_1	mm	2210	2360	2560	2810	3060	1960	2010	2160	2310	2510	1960	2060	2160	2310	2560	2760	2960
	Altezza massimo ingombro	h_4	mm	3973	4273	4673	5173	5673	3543	3643	3943	4243	4643	4838	5138	5438	5888	6438	7038	7638
	Alzata libera	h_2	mm	150	150	150	150	150	1312	1362	1512	1662	1862	1312	1412	1512	1662	1912	2112	2312
XE 20³ - XE 20 XE 20H - XE 20F piastra portaforche 6 RULLI	Altezza sollevamento	h_3	mm	3350	3650	4050	4550	5050	-	2970	3270	3570	3970	-	4465	4765	5215	5665	6265	6865
	Altezza minimo ingombro	h_1	mm	2260	2410	2610	2860	3110	-	2010	2160	2310	2510	-	2060	2160	2310	2460	2660	2860
	Altezza massimo ingombro	h_4	mm	4046	4346	4746	5246	5746	-	3646	3946	4246	4646	-	5156	5456	5906	6356	6956	7556
	Alzata libera	h_2	mm	150	150	150	150	150	-	1354	1504	1654	1854	-	1404	1504	1654	1804	2004	2204

* con piastra portaforche optional (6 rulli): h4 = h4 + 68 mm (SX); h4 = h4 + 93 mm (DX-TX); h2 = h2 - 93 mm (DX-TX)
** h1 = 2260 mm per versione con tetto ribassato, ma solo per 13 e 15 q
*** h1 = 2010 mm per versione con tetto ribassato, ma solo per 13 e 15 q

RUOTE

Tipo	Ruote std.		Ruote in alternativa			
	Superelastiche		Pneumatiche		Vulkolan (ant.) Superelastiche bianche (post)	
	Anteriori	Posteriori	Anteriori	Posteriori	Anteriori	Posteriori
XE 13³ - XE 15³ - XE 16³ XE 15 - XE 16	18x7-8	15x4.5-8	18x7-8/16pr (SX-DX) - (TX)	15x4.5-8/12pr (SX-DX) - (TX)	18x5x12 1/8"	15x4.5-8 (S.E. bianche)
XE 18³ - XE 18	18x7-8 (SX-DX) 200/50-10 (TX)	15x4.5-8	18x7-8/16pr (SX-DX) - (TX)	15x4.5-8/12pr (SX-DX) - (TX)	18x5x12 1/8"	15x4.5-8 (S.E. bianche)
XE 20³ - XE 20 XE 20H	200/50-10	140/55-9	-	-	-	-
XE 20F	18x7-8	140/55-9	-	-	18x5x12 1/8"	15x4.5-8 (S.E. bianche)

PORTATE A BARICENTRO 500mm ALLA MASSIMA ELEVAZIONE

		XE 13³				XE15 - XE 15³				XE16 - XE 16³				XE18 - XE 18³					XE 20 -XE 20³ XE 20H		XE20F			
TIPO sollev	eleva-zione h3	SES - VULKOLAN		PNS		SES - VULKOLAN		PNS		SES - VULKOLAN		PNS		SES - VULKOLAN		PNS		eleva-zione h3	SES - VULKOLAN		SES		VULKOLAN	
		CON SLI	SENZA SLI	CON SLI	SENZA SLI	CON SLI	SENZA SLI	CON SLI	SENZA SLI	CON SLI	SENZA SLI	CON SLI	SENZA SLI	CON SLI	SENZA SLI	CON SLI	SENZA SLI		CON SLI	SENZA SLI	CON SLI	SENZA SLI	CON SLI	SENZA SLI
SX	3330	1300	1300	1300	1300	1500	1500	1500	1500	1600	1600	1600	1600	1800	1800	1700	1800	3350	2000	2000	1700	1750	2000	2000
	3630	1300	1300	1300	1300	1500	1500	1500	1500	1600	1600	1600	1600	1800	1800	1650	1800	3650	2000	2000	1650	1700	2000	2000
	4030	1300	1300	1250	1300	1500	1500	1500	1500	1600	1600	1600	1600	1750	1800	1650	1700	4050	2000	2000	1650	1700	2000	2000
	4530	1300	1300	1150	1200	1450	1500	1400	1450	1600	1600	1500	1550	1700	1750	1600	1650	4550	1900	1950	1650	1650	1900	1950
	5030	1300	1300	1100	1150	1400	1450	1300	1350	1550	1600	1450	1500	1650	1700	1400	1450	5050	1800	1850	1600	1650	1800	1850
DX	2875	1300	1300	1300	1300	1500	1500	1500	1500	1600	1600	1600	1600	1800	1800	1750	1750	2970	2000	2000	1700	1750	2000	2000
	2975	1300	1300	1300	1300	1500	1500	1500	1500	1600	1600	1600	1600	1800	1800	1700	1750	3270	2000	2000	1700	1750	2000	2000
	3275	1300	1300	1300	1300	1500	1500	1500	1500	1600	1600	1600	1600	1800	1800	1700	1700	3570	2000	2000	1700	1700	2000	2000
	3575	1300	1300	1300	1300	1500	1500	1500	1500	1600	1600	1600	1600	1800	1800	1650	1700	3970	2000	2000	1650	1700	2000	2000
	3975	1300	1300	1300	1300	1500	1500	1500	1500	1600	1600	1600	1600	1750	1800	1650	1700	-	-	-	-	-	-	-
TX	4170	1300	1300	-	-	1500	1500	-	-	1600	1600	-	-	1700	1750	-	-	-	-	-	-	-	-	-
	4470	1300	1300	-	-	1500	1500	-	-	1600	1600	-	-	1650	1700	-	-	4465	1800	1850	1600	1600	1800	1850
	4770	1200	1250	-	-	1450	1500	-	-	1600	1600	-	-	1600	1650	-	-	4765	1700	1750	1550	1600	1700	1750
	5220	1150	1200	-	-	1300	1350	-	-	1450	1500	-	-	1450	1500	-	-	5215	1550	1600	1550	1600	1550	1600
	5750	1100	1100	-	-	1100	1150	-	-	1150	1150	-	-	1250	1250	-	-	5665	1350	1400	1350	1400	1350	1400
	6370	800	800	-	-	850	900	-	-	850	850	-	-	1000	1000	-	-	6265	1100	1150	1100	1150	1100	1150
	6970	600	600	-	-	650	700	-	-	700	700	-	-	850	850	-	-	6865	950	1000	950	1000	950	1000

www.om-mn.com
04
03
02
01
OM

Affidabilità
Vicinanza al cliente
Dinamismo

www.om-mh.com

Affidabilità

Ogni prodotto OM
porta con sé più di 50 anni
di esperienza nel settore

Vicinanza al cliente

Tutti i prodotti OM
sono concepiti e progettati
per alleggerire il vostro lavoro

Dinamismo

Il giusto valore al vostro tempo,
un nuovo impulso al vostro lavoro

OM Carrelli Elevatori S.p.A.
Viale A. De Gasperi, 7
I-20020 Lainate (MI)
Tel.: +39(02)937 65-1
Fax: +39(02)937 65-450
www.om-mh.com

20101 - 10.2010